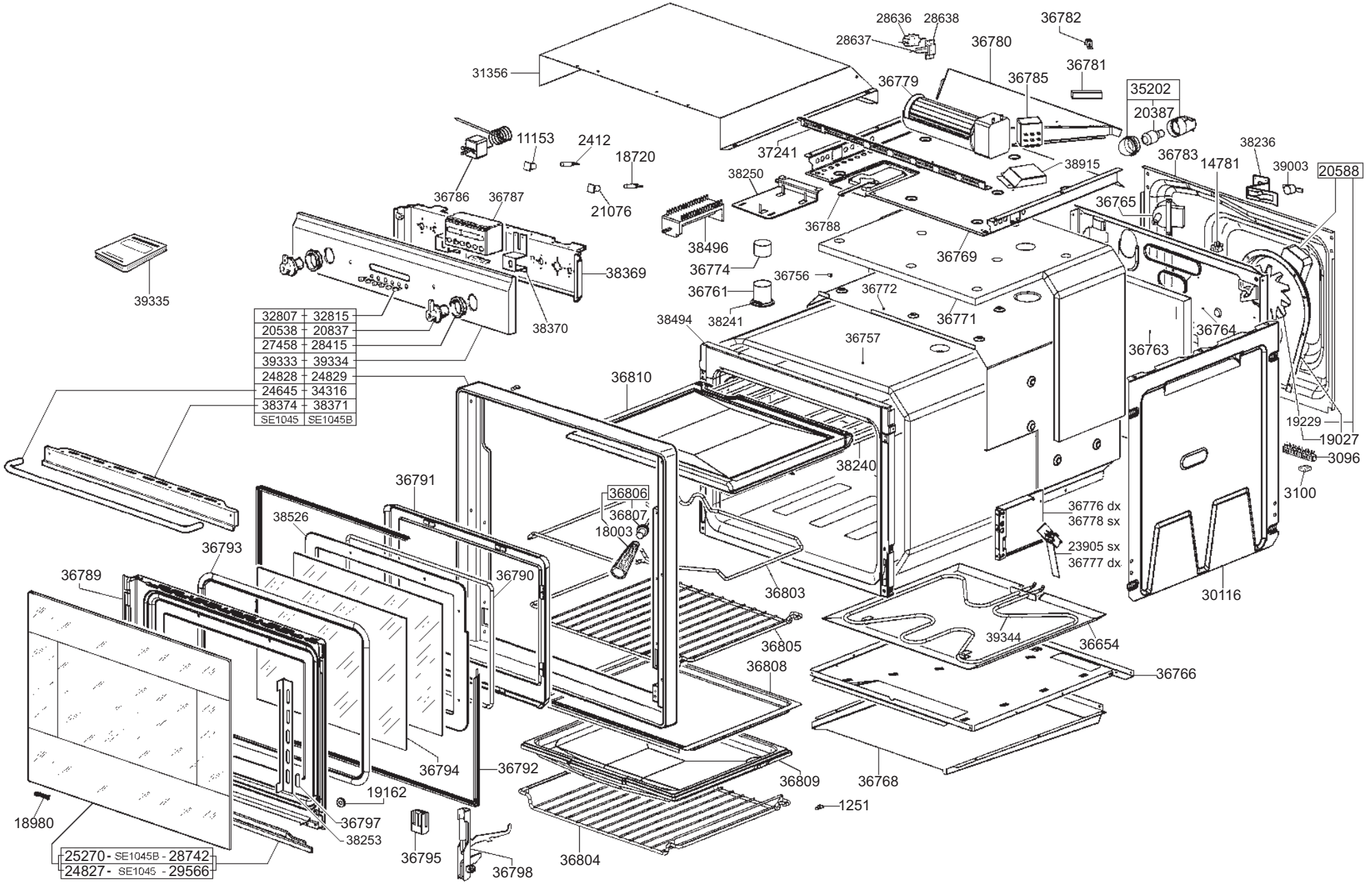
28636
28638
36782
28637
36780
36781
31356
36779
36785
35202
20387
11153
2412
18720
37241
38915
38236
36783
14781
39003
20588
38250
36765
36786
36787
21076
36788
36769
38496
36774
36756
36761
36772
39335
38369
38370
38494
38241
36771
36764
36757
36763
32807 - 32815
20538 - 20837
27458 - 28415
39333 - 39334
24828 - 24829
24645 - 34316
38374 - 38371
SE1045 SE1045B
36810
19229
19027
3096
3100
38240
36791
36806
36807
18003
36776 dx
36778 sx
38526
23905 sx
36777 dx
36793
36789
36790
36803
30116
39344
36654
36805
36808
36766
36794
36792
36809
36768
19162
1251
18980
36797
38253
36795
36804
36798
25270 - SE1045B - 28742
24827 - SE1045 - 29566